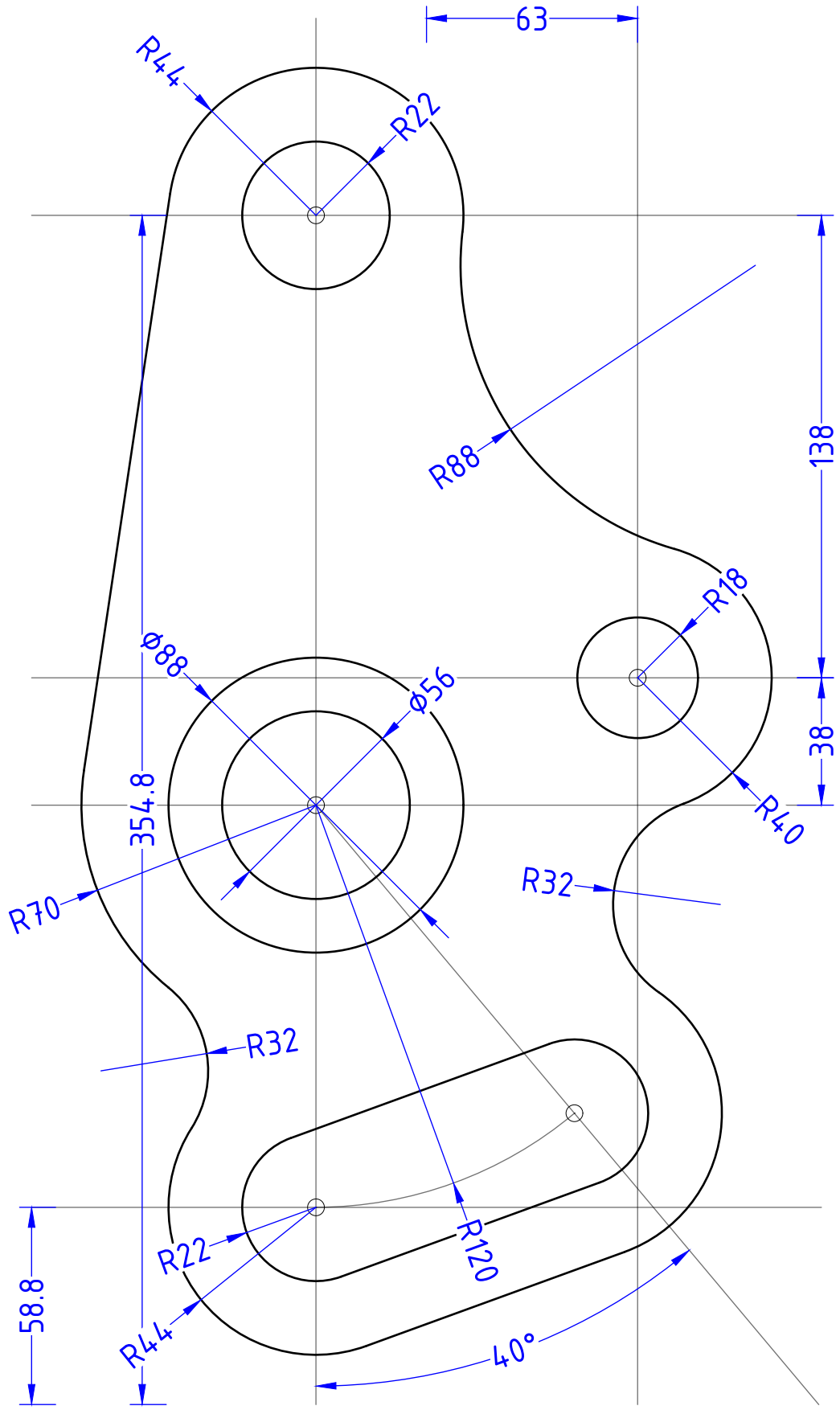

	Datum	Name	Kreisvolkshochschule Cochem-Zell
Gezeichnet	16.08.2023	Thomas	Ravenéstr. 17
Geprüft	08.11.2023	Thomas	56812 Cochem

M= 43:78 [mm]	150 CAD-Übungen: 2D-Übungen 2D-Übung p77	Zeichnung 6-3-3